電気回路図　AC 200V 3φ 50/60Hz

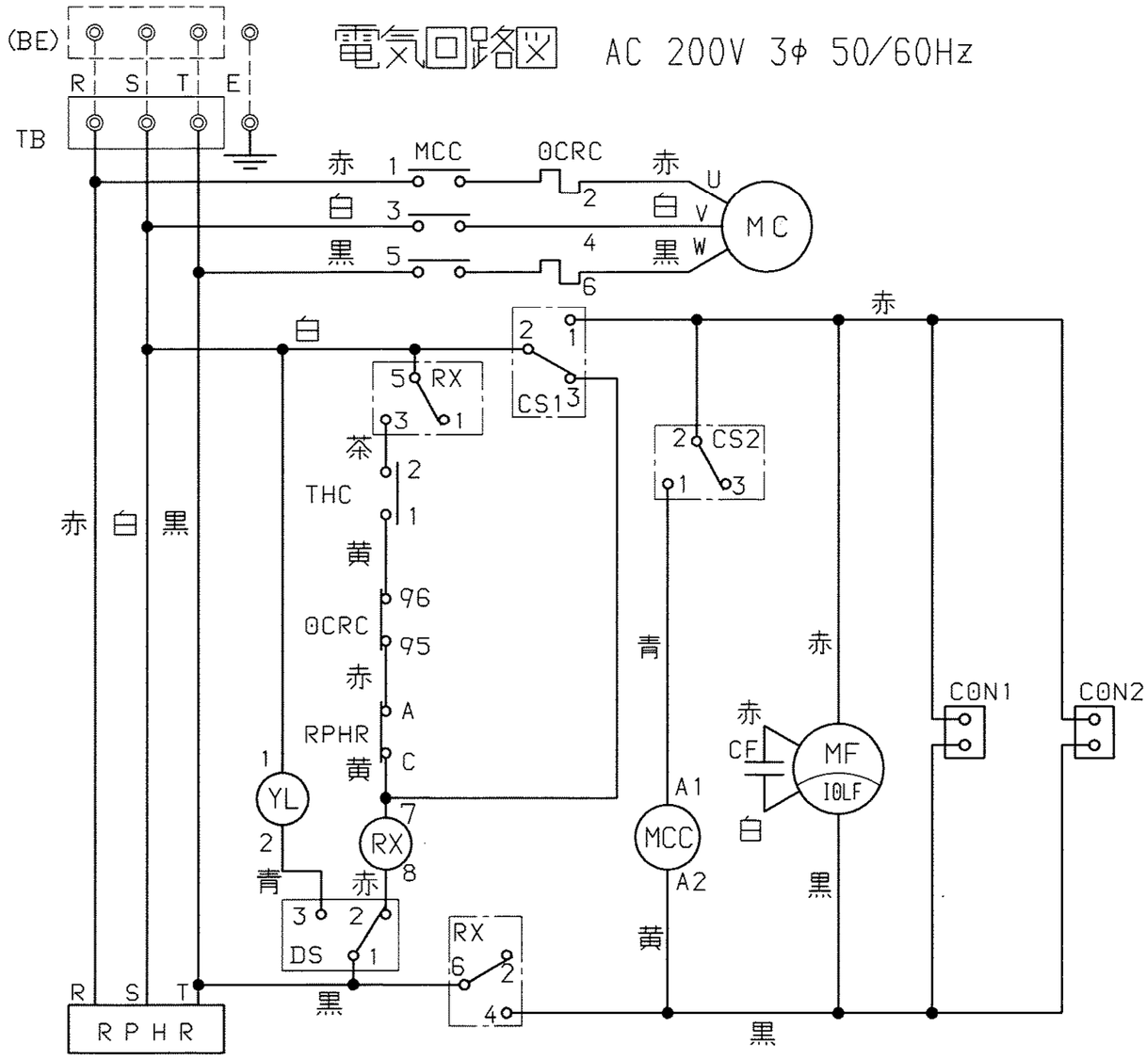

(BE)	(漏電遮断器)	MF	送風用電動機
TB	端子台	CF	MF用起動コンデンサ
RPHR	逆相保護継電器	IOLF	MF用内蔵過負荷継電器
CS1	操作スイッチ	RX	補助継電器
CS2	操作スイッチ	YL	ドレン満水表示ランプ
MC	圧縮機用電動機	DS	ドレン満水スイッチ
MCC	MC用電磁接触器	CON1	首振りダクト電源用
OCRC	MC用過電流継電器	CON2	首振りダクト電源用
THC	MC用サーモスタット		

品名	デンソースポットクーラー	尺度
	INSPAC-20HF-K-TE 電気回路図	※
	株式会社デンソー	

484000-S20HF/R-K-001 DRAW F-200V 03/05/08 11:20:51
232 OZAWA 2442 FROM WORK